ТАТАГРОХИМСЕРВИС

ТЕХНИКА АГРАРНЫХ ПОБЕД

КАТАЛОГ ПРОДУКЦИИ

www.tatagrohimservice.ru

2023
Выпуск полноприводных самоходных опрыскивателей на гидравлической трансмиссии

2021
Выпуск усовершенствованных моделей АПВУ-12 для внесения ЖКУ

2018
Запуск производства техники для внесения ЖКУ и самоходных опрыскивателей на механической трансмиссии

2009
Начало производства протравочных машин

2002
Начало производства собственных опрыскивателей

1997
Открытие филиала АО «ТАТАГРОХИМСЕРВИС» для переоборудования сельскохозяйственной техники

Производитель сельскохозяйственной техники

ТАТАГРОХИМСЕРВИС

ТЕХНИКА АГРАРНЫХ ПОБЕД

АО ТАТАГРОХИМСЕРВИС филиал АГРОХИММАШ — современный завод полного цикла. Больше 20 лет занимаемся производством и сервисным обслуживанием сельскохозяйственной техники для защиты растений.

Компания успешно развивается, предлагая аграриям лучшие технические, агрономические и финансовые решения, обеспечивающие максимальный возврат инвестиций.

Нашу продукцию высоко оценивают аграрии не только в России, но и в других странах.

Производство полного цикла

Все этапы — от разработки до финального контроля качества, проходят на одном заводе

Собственные разработки

Изучаем лучшие мировые практики — и разрабатываем технические решения под потребности российских хозяйств

Решение задач аграриев

Создаем технику с учетом «полевого» опыта сельхозпроизводителей

Постоянное развитие

Внедряем собственные инновационные технологии для защиты растений

Финансирование

Участвуем в госпрограммах и Росагролизинге

Уверенность в будущем

Оказываем всестороннюю сервисную поддержку. Имеется собственный склад запасных частей и комплектующих

Гарантия качества

Гарантия до двух лет и постгарантийное обслуживание

Широкая дилерская сеть

Купить технику ТАТАГРОХИМСЕРВИС можно по всей России и за рубежом

Более 25 лет успешной работы

Более 10000 аграриев из 47 регионов России пользуются нашей техникой

Более 50 дилеров по всей России, Казахстану и Монголии

ПРЕМИАЛЬНАЯ ТЕХНИКА

UTA-3000.G

Самоходный опрыскиватель

Сканируйте QR-код, чтобы узнать технические характеристики и другие подробности.

ТЕХНИЧЕСКИЕ ХАРАКТЕРИСТИКИ

Двигатель	**Дизельный, турбонаддув с последующим охлаждением, 6 цилиндров**
Мощность двигателя, л.с	**250**
Производительность за 1 час основного времени, га	**до 47**
Габаритные размеры в транспортном положении, не более, мм	**8300 x 3800 x 4000***
Высота подъема штанги, мм	**От 400 до 2400 ± 20**
Масса эксплуатационная, не более, кг	**14000**
Вместимость баков рабочего раствора, л	**3000 ± 50**

ПРЕИМУЩЕСТВА

Ширина захвата — 28 м

Это позволяет повысить производительность, уменьшить количество проходов техники по полю и снизить расход топлива

Расход топлива всего 1,06 л/га

Гидравлическая регулировка ширины колеи

Позволяет точно подстроиться под ширину междурядий, а также придает больше устойчивости при выполнении работ на склонах

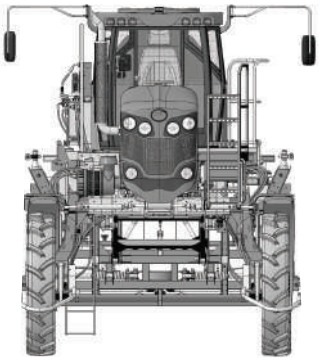

от 2,8 до 3,5 метра

Комфорт премиум-класса

В кабине высокая степень звукоизоляции, стереосистема, климат-контроль, холодильник, пневмосидение, электронное управление секциями. Управлять рабочими органами можно с помощью джойстика

Шины обеспечивают давление на грунт всего 2,25 кг/см — для защиты грунта и посевов. Шины 320/90 R46

При производительности 47 га

ЗАМЕНЯЕТ 3 ПРИЦЕПНЫХ ОПРЫСКИВАТЕЛЯ

Маятник и штанги на пневмоподушках с амортизаторами

Дополнительные дисковые тормоза

Точность параллельного вождения до 2 см

Возможность выбрать высоту клиренса 1,65 и 1,8 м

Для эффективной обработки как низкорослых, так и высокостебельных растений

Пневматическая подвеска

4 подушки сохраняют маневренность и плавность хода даже на полях с неровностями рельефа

Работа на холмистых участках не составит труда!

ПРЕМИАЛЬНАЯ ТЕХНИКА

АПВУ-12

Агрегат почвенного внесения удобрений

ТЕХНИЧЕСКИЕ ХАРАКТЕРИСТИКИ

Тип	**полуприцепной**
Вместимость основной емкости, л	**5000**
Вместимость промывочной емкости, л	**260**
Агрегатируется с тракторами класса	**от 2**
Количество рабочих органов на агрегате, шт.	**50**
Количество инъекционных игл на одном рабочем органе, шт.	**12**
Расстояние между рабочими органами, мм	**250**

Сканируйте QR-код, чтобы узнать технические характеристики и другие подробности.

100%

ВНЕСЕНИЕ КАС БЕЗ ПОТЕРЬ АЗОТА

Агрегат почвенного внесения удобрения АПВУ-9 и АПВУ-12 предназначен для точечного почвенного внесения жидких удобрений в корневую систему растений. Такой способ внесения удобрений дает возможность достигать корневой области**, не теряя азот при стекании или испарении**

ПРЕИМУЩЕСТВА

Высокая производительность Агрегата — 13 га/час

Иглы из высоколегированной нержавеющей стали

Благодаря зональной гидромасляной закалке, иглы рабочего колеса служат дольше на 50%

Особая форма игл

Форма конструкции позволяет легко входить в почву и предотвращать забивание выходного отверстия земляной пробкой

Крылья повышенной прочности

Несущие крылья и основные узлы изготовлены из стального проката повышенной прочности для сварных конструкций

Концевые выключатели

Предусмотрены для контроля выполнения правильного алгоритма перевода агрегата из транспортного состояния в рабочее и обратно

Узел распределителя с войлочными уплотнениями

Уменьшают попадание пыли и грязи в рабочую зону

Оптимальное давление колес

Давление колес на подсушенную почву в транспортном положении составляет около 0,8 кг/см^2, а в рабочем положении 0,5 кг/см^2, при давлении в шине не более 2,5 кг/см^2

Агрегат можно эксплуатировать круглосуточно

независимо от погодных условий.
Это позволяет избегать пиковой нагрузки техники в хозяйстве

АПВУ-9

Агрегат почвенного внесения удобрений

Сканируйте QR-код, чтобы узнать технические характеристики и другие подробности.

ТЕХНИЧЕСКИЕ ХАРАКТЕРИСТИКИ

Емкость, л	**3000**
Ширина захвата, м	**9**
Промывочная емкость, л	**300**
Инъекционные колеса, игл	**12**
Глубина внесения, см	**5–7**
Насос опрыскивателя Imovilli Pompe, л	**D-133**
Расстояние между точками инъекций, см	**13**
Расстояние между рядами, см	**25**
Компьютерное управление объёма внесения жидкости	**ARAG**

ПРЕИМУЩЕСТВА

Прогрессивная технология внесения удобрений

Внесение удобрений при помощи инъекционных колес АПВУ-9 — наиболее эффективный способ, применяемый в современном земледелии

- **Исключается вероятность химического ожога**
- **Удобрение вносится без потерь**
- **Возможность внесения точного количества удобрений как при малых, так и при высоких дозах**

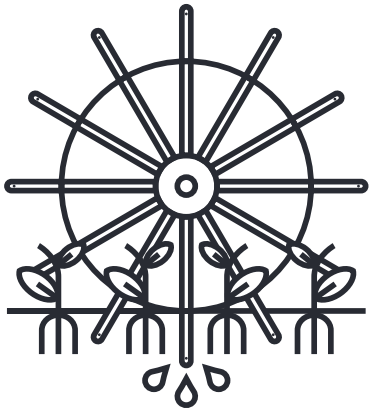

принцип работы инъекционного колеса

Через инъекционную иглу жидкое удобрение впрыскивается в почву на глубину от 5 до 7 см

Благодаря этому, усиливается рост корневой системы и улучшается усвоение других питательных веществ

По отзывам наших клиентов:

использование технологии повышает урожайность на 6–8 центнеров с каждого гектара!

Продуманная технология эксплуатации крыльев

Для наиболее безопасной перевозки агрегата с места на место эксплуатации предусмотрен самостопорящийся механизм крыльев при переводе в транспортное положение.

Для разгрузки крыльев в рабочем положении имеются дополнительные телескопические штанги и упоры

Усиленное рабочее колесо

Сдвоенный кронштейн усиления гнезда под инъекционную иглу для эффективной работы на почве любой степени твердости

Модернизированный кронштейн крепления пружин

Обеспечивает максимальную стабильность движения штанги

Оптимальное давление колес на почву

Давление колес на подсушенную почву в транспортном положении составляет около 1,1 кг/см^2, а в рабочем положении 0,9 кг/см^2

Возможность агрегатирования тракторами тяговым классом от 1,4

Подключение карданного вала к насосу осуществляется через дополнительную опорную муфту для разгрузки опор входного вала насоса

ПРЕМИАЛЬНАЯ ТЕХНИКА

ПСК-11

Передвижной смешивающий комплекс

Сканируйте QR-код, чтобы узнать технические характеристики и другие подробности.

ТЕХНИЧЕСКИЕ ХАРАКТЕРИСТИКИ

Время приготовления рабочего раствора, мин	**15**
Вместимость бака, л	**11 000**
Заправка опрыскивателя 1000 литров готового раствора в опрыскиватель, мин	**3**
Самозаполнение 11000 литров воды, мин	**30**
Бак для чистой воды, л	**800**

Высокая производительность и эффективность

ПСК-11 предназначен для приготовления маточного раствора для химической защиты различных культур и быстрого перекачивания приготовленной жидкости в опрыскиватель

Возможно использование в качестве пожарной машины

ПРЕИМУЩЕСТВА

- **Объем емкости**
  Основная емкость — 11 000 литров,
  промывочная — 800 литров,
  бачок для мытья рук, евромиксер
- **Прочная несущая рама**
- **Производительность до 1300 л/мин**
- **Имеется поворотная штанга для подачи раствора**
- **Надежная пневматическая тормозная система**
- **Предусмотрены ящики:**
  для хранения инструментов, пожарного шланга, канистр
- **Предусмотрен пожарный шланг**
- **Задние фары**

Доказано экспериментом

ПСК-11 УВЕЛИЧИВАЕТ ПРОИЗВОДИТЕЛЬНОСТЬ В 2 РАЗА

Без ПСК-11 обработано 96 гектаров за смену

С ПСК-11 обработано 170 гектаров за смену

ПРЕМИАЛЬНАЯ ТЕХНИКА

ШТОРМ 3000

Опрыскиватель прицепной штанговый

Сканируйте QR-код, чтобы узнать технические характеристики и другие подробности.

ТЕХНИЧЕСКИЕ ХАРАКТЕРИСТИКИ

Ширина захвата, м	**24**
Емкость бака (пластик), л	**3000**
Колеса	**9,5x42**
Регулируемая колея, м	**1,4–1,8**
Клиренс, м	**0,65**

500–2000
мм от уровня земли

За плавное открытие и складывание крыльев из кабины транспорта отвечает гидрораспределитель

ПРЕИМУЩЕСТВА

Автоматизация опрыскивания

Компьютер **экономит химический препарат на 10–15%,** благодаря равномерной норме внесения по всей площади. Выдерживает норму высевания

Минимальное давление на почву

За счет малого веса создает меньшее давление на почву — всего 2,3 кг/см^2

Высокая производительность

Мембранно-поршневой насос D203 обладает производительностью 203 л/мин. Насос удобный в использовании и обладает стойкостью к сухому ходу

- Четырехуровневая система фильтрации
- Евромиксер для приготовления раствора
- Трехпозиционные форсунки для опрыскивания

Маятниковый механизм стабилизации положения штанги

Гарантированно удерживает крыло параллельно плоскости моря независимо от рельефа. Для работы поперек склонов имеется механизм блокировки крыла

Прочное сварное крыло шириной захвата 24 м

Все секции крыла надежно складываются с помощью гидроцилиндров

Особо прочный материал крыльев

Крылья и основные узлы изготовлены из стали повышенной прочности

2 гидроцилиндра на поднятие и опускание крыльев

Параллелограммная система подъема крыла

Крыло можно поднимать и опускать в различных диапазонах. За плавное открытие и складывание крыльев из кабины транспорта отвечает гидрораспределитель

ПРЕМИАЛЬНАЯ ТЕХНИКА

ПС-20 МАЭСТРО

Протравливатель семян

ТЕХНИЧЕСКИЕ ХАРАКТЕРИСТИКИ

Ширина захвата подборщика, м	**2,0**
Емкость бака, л	**300**
Производительность до, т/ч	**20**
Высота выгрузного шнека, м	**до 2,7**
Система дозирования для семян, т	**от 3 до 20**

Лучшая модель в своём классе

Сканируйте QR-код, чтобы узнать технические характеристики и другие подробности.

100%
Полнота протравливания семян

0%
Повреждения семян при эксплуатации

300 л
Объем емкости для маточного раствора

20 т/ч
Производительность машины

ПРЕИМУЩЕСТВА

- **2 скорости**
  Рабочая и транспортная
- **5 цельных спиралей**
  Для транспортировки зерна без травмирования
- **Удобная площадка оператора**
  Оснащена сиденьем и рулевым механизмом — для комфортной работы
- **Прочная и компактная несущая рама**
- **Камерный узел протравливания**
  с дисковыми распылителями обеспечивает равномерное протравливание высокого качества. Пульт управления герметизирован от пыли
- **Потребляемая мощность — до 6 кВт**
- **Российский мотор-редуктор с ручным переключением передач**
- **Влагопылезащищенный электроящик**
- **Оптимальная высота выгрузного шнека**
  Высота шнека — 2,7 м, что позволяет загружать автомобили с наращенными бортами

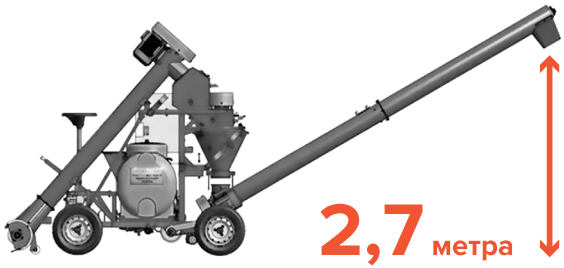

ПС-18 ОПТИМА

Протравливатель семян

Сканируйте QR-код, чтобы узнать технические характеристики и другие подробности.

- **4 колеса для максимальной устойчивости**
- **5 цельных спиралей для зерна**
- **Рулевой механизм для комфортной работы**
- **Устойчивая к повреждениям несущая рама**
- **Отечественный мотор-редуктор**
- **Влагопылезащищенный электроящик**

ТЕХНИЧЕСКИЕ ХАРАКТЕРИСТИКИ

Ширина захвата подборщика, м	**2,0**
Емкость бака, л	**200**
Производительность, т/ч	**18**
Высота выгрузного шнека, м	**до 2,7**
Система дозирования для семян, т	**от 3 до 18**

100% Полнота протравливания семян

0% Повреждения семян при эксплуатации

200л Объем емкости для маточного раствора

18т/ч Производительность машины

ТОРНАДО-2500

Опрыскиватель прицепной штанговый

Сканируйте QR-код, чтобы узнать технические характеристики и другие подробности.

Эффективность насоса

Мембранно-поршневой насос обладает высокой производительностью — 203 л/мин, а также устойчив к сухому ходу

Две гидравлические мешалки

В основной емкости и в емкости для приготовления маточного раствора

Большие колеса 9,5*42

Трехпозиционные форсунки для опрыскивания

ТЕХНИЧЕСКИЕ ХАРАКТЕРИСТИКИ

Емкость, л	**2500**
Ширина захвата, м	**24**
Регулируемая колея, м	**от 1,4 до 1,8**
Клиренс, м	**0,65**
Рабочая высота, м	**0,5-2,0**

БУРАН-2500

модели 18 и 21,6

Опрыскиватель прицепной штанговый

Сканируйте QR-код, чтобы узнать технические характеристики и другие подробности.

ТЕХНИЧЕСКИЕ ХАРАКТЕРИСТИКИ

Емкость, л	**2500**
Клиренс, м	**0,55**
Рабочая высота, м	**0,5-1,7**

Главное отличие моделей Бурана — ширина захвата крыльев

Буран 18 — 18 метров,
Буран 21,6 — 21,6 метров

Усиленный параллелограммный механизм для подъема крыла

Крыло можно поднять и опустить в диапазоне от 500 до 1700 мм. Все секции крыла складываются с помощью гидроцилиндров прямо из кабины

Маятниковый механизм стабилизации положения штанги

Крыло держится параллельно плоскости моря — независимо от микрорельефа. Для работы на склоне предусмотрен механизм блокировки крыла

Повышенная прочность для сварных конструкций

Несущие крылья и основные узлы изготовлены из особо прочной стали

Высокопроизводительный насос

Производительность мембранно-поршневого насоса — 133 л/мин и 174 л/мин. Между насосом и карданным валом установлена промежуточная опора, благодаря чему насос не «выламывает» на разворотах

РУ-300

Растворный узел

Сканируйте QR-код, чтобы узнать технические характеристики и другие подробности.

ПРИ ПОМОЩИ РУ-300 МОЖНО:

Быстро приготовить и качественно перемешать рабочий раствор для защиты растений

Поддерживать постоянную рекомендуемую температуру

Оперативно заправить протравливающую машину

Система электронного программирования

Позволяет готовить раствор в режиме постоянного или переменного перемешивания

Автоматизация процессов

Датчики температуры, уровня объема жидкости и времени помогают контролировать процесс и поддерживать температурные параметры нагрева

Простота в эксплуатации

Узел установлен на легкую колесную платформу, благодаря чему его может обслуживать и передвигать один человек

Максимальная температура нагрева — 25°C

ОРИГИНАЛЬНЫЕ ЗАПАСНЫЕ ЧАСТИ

На нашем складе всегда есть в наличии оригинальные запасные части для разных типов сельскохозяйственной техники

Сканируйте QR-код, чтобы узнать технические характеристики и другие подробности.

НАСОСЫ IMOVILLI POMPE

Насосы бренда **Imovilli pompe** — одни из самых надежных насосов. В наличии модели под разные задачи и виды техники:

Мембранно-поршневой насос Imovilli Pompe подходит для работы с агрессивными жидкостями, в том числе жидкими удобрениями

Насос D-133 используется для опрыскивателей и в качестве химнасоса для КАС

Насос D-174, D-203, D-243 используются для опрыскивателей

СИСТЕМЫ КОНТРОЛЯ ВНЕСЕНИЯ УДОБРЕНИЙ И СРЕДСТВ ЗАЩИТЫ РАСТЕНИЙ

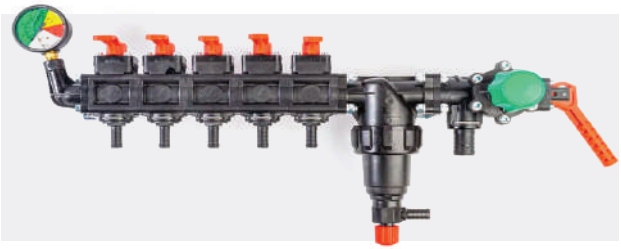

Регулятор давления Arag для опрыскивателя: ручной и электронный

Регулятор позволяет точно вносить заданное количество препарата. Электронный используется совместно с компьютерами для опрыскивателей

Компьютер для опрыскивателя Bravo 180S

Автоматически регулирует норму расхода препарата в зависимости от скорости движения, позволяет отключать отдельные секции и выключать подачу жидкости

Компьютер для опрыскивателя Барс-5

Обеспечивает поддержание заданного расхода постоянным для равномерного внесения препарата по всей площади поля. Дает возможность как ручного, так и автоматического отключения секций, — благодаря чему производительность и экономия препарата повышается примерно на 20%

Компьютер для опрыскивателя ИРБИС

Считывает данные с расходомера и датчика скорости, позволяет управлять главными и пропорциональными клапанами регулятора давления — без возможности автоматического отключения секций

Система параллельного вождения Атлас 530 и Атлас-730

Обеспечивает прохождение техники по полю так, чтобы не было пропусков и перекрытий. Максимально использует ширину агрегата, увеличивает эффективность загрузки техники, обеспечивает работу в сложных погодных условиях, но, прежде всего, обеспечивает комфортные условия работы для механизаторов

ФИЛЬТРЫ И ФИЛЬТРУЮЩИЕ ЭЛЕМЕНТЫ

Использование фильтров и фильтрующих элементов от ТАТАГРОХИМСЕРВИС позволяет улучшить качество опрыскивания и продлить жизнь технике.

Фильтры всасывающие серии 314, 316, 317, 319 — для грубой очистки жидкости устанавливаются перед насосом

Фильтр напорный 324-0 — для тонкой очистки устанавливается после насоса перед регулятором давления

Фильтрующие элементы с разными размерами и параметрами фильтрации: от 32 до 100 меш.расп

АГРОНАВИГАТОР «АЭРОСОЮЗ»

Навигационная система предназначена для параллельного вождения техники, а также автоматического управления и контроля над расходом вносимых препаратов. Есть возможность секционногоотключения

РАСПЫЛИТЕЛИ И КОРПУСЫ РАСПЫЛИТЕЛЕЙ

Поставляем распылители разных видов
под разные культуры и нормы внесения препаратов,
а также различные корпуса распылителей:
от однопозиционных до пятипозиционных.

РАСПЫЛИТЕЛИ ARAG И LECHLER

- **Двухфакельные распылители** TFLD, TFS, TFA, IDKT, IDTA обеспечивают лучшее покрытие
- **Инжекторные распылители** для ветренной погоды: SFA, AFC, CFA, CFAU, ID, IDK
- **Керамические распылители** с увеличенным сроком службы: AFC, LDC, WRC
- **Щелевой распылитель** LD, SF, WR, ST
- **Распылители для КАС:** PSP, FS, FD, FL, шланговые подвесы

ИГЛЫ АПВУ

Иглы выполнены из высокопрочной легированной стали с термообработкой, что позволяет существенно продлить срок их службы. За счет частичного закаливания иглы, предотвращаем изломы и продлеваем срок службы. Собственное производство. Возможность изготовления игл разных производителей под заказ

ГЕОГРАФИЯ ДИЛЕРСКОЙ СЕТИ ТАТАГРОХИМСЕРВИС

Вы всегда можете связаться с нами любым удобным для вас способом

Отдел продаж сельскохозяйственной техники

+7 (843) 562 37 05 +7 (917) 851 50 55

ahm@tatagrohimservis.ru

Республика Татарстан, г. Казань, ул. Красносельская 51А

Отдел продаж запасных частей

+7 (960) 080 08 65 +7 (960) 080 07 94

zap@tatagrohimservis.ru

Республика Татарстан, с. Высокая Гора, ул. Мелиораторов 25
(склад и офис запасных частей на территории завода)

Сервисная служба

+7 (917) 220 12 91

servis@tatagrohimservis.ru

Производство: Республика Татарстан, с. Высокая Гора, ул. Мелиораторов 25

Опытная сервисная служба всегда к вашим услугам.
С гарантией ТАТАГРОХИМСЕРВИС вы можете сосредоточиться на результате.

www.tatagrohimservice.ru

Каталог продукции

www.tatagrohimservice.ru

+7 (843) 562-37-05

ahm@tatagrohimservis.ru

Республика Татарстан,
г. Казань, ул. Красносельская 51А